ETAPE 1 : PRE MONTAGE KIT MP3

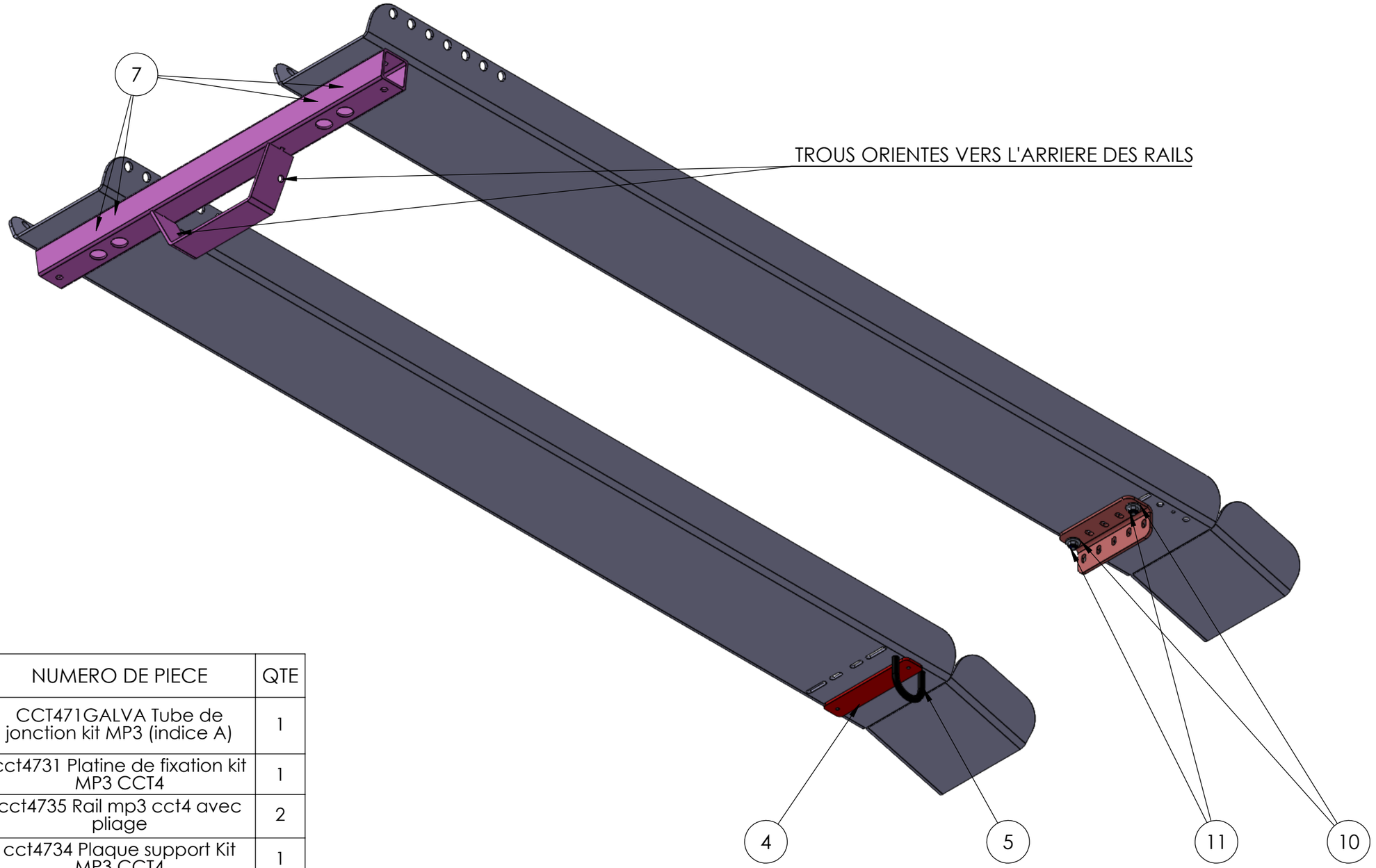

No. ARTICLE	NUMERO DE PIECE	QTE
1	CCT471GALVA Tube de jonction kit MP3 (indice A)	1
2	cct4731 Platine de fixation kit MP3 CCT4	1
3	cct4735 Rail mp3 cct4 avec pliage	2
4	cct4734 Plaque support Kit MP3 CCT4	1
5	U pour kit MP3	1
6	CHC 8X20	4
7	ECROU FREIN M8	6
8	Rondelle Ø8 ep 1.5mm	6
9	BHC 6X20	2
10	Rondelle 6 x 18	4
11	ECROU FREIN M6	2
12	Rivet 4 x 8	2

NOMENCLATURE 2/3

SAUF INDICATION CONTRAIRE:
LES COTES SONT EN MILLIMETRES
ETAT DE SURFACE:
TOLERANCES:
LINEAIRES:
ANGULAIRES:

FINITION:

CASSER LES ANGLES VIFS

NE PAS CHANGER L'ECHELLE

REVISION A

YO REMORQUES

	NOM	SIGNATURE	DATE
AUTEUR	E.BESSEAU		
VERIF.			
APPR.			
FAB.			
QUAL.			

TITRE:

MONTAGE KIT MP3

MATERIAU:

MASSE:

No. DE PLAN

ETAPE 1 MONTAGE KIT MP3 N2

A3

ECHELLE:1:10

FEUILLE 1 SUR 1